Смотровой колодец "BloPlast KS-2000/3500"

Приложение N_____

К договору поставки N_____ от_____

Спецификация N_____

Разрез 1-1

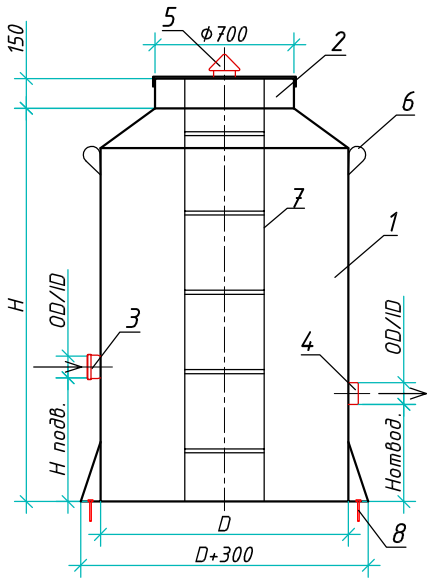

Вид сверху

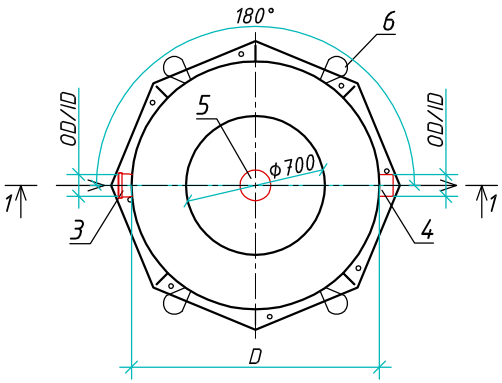

Экспликация оборудования и сооружений N

Поз.	Наименование	Кол-во	Мат-ал	Примечание
1	Корпус	1	ПП	D=мм, H=мм
2	Горловина с крышкой	1	ПП	D=700мм, H=150мм
3	Подводящий патрубок (раструб/муфта)	1	ПП	DN/OD/ID
4	Отводящий патрубок	1	ПП	DN/OD/ID
5	Вентиляционный грибок	1	ПП	DN 110
6	Транспортировочные петли	4	ПП	
7	Лестница	1	ПП	
8	Анкерные болты		Ст3	

Транспортировочный вес оборудования - кг

Вес оборудования в аварийном состоянии - кг

Дата _____ Дата _____

Подпись _____ Подпись _____

М.П. М.П.

Изм.	Лист.	Документ	Подпись	Дата
Разраб.		Антоненко Д.Б.		
Проверил		Шиляев В.В.		

www.blorey.com m.+7 (861) 212-97-00

ООО "Блорэй"

Колодец смотровой

"BloPlast KS-2000/3500"

Стадия	Лист	Листов
	1	1

Blorey

Взам. инв. N

Подпись и дата

Инв. N подл.

Формат А3